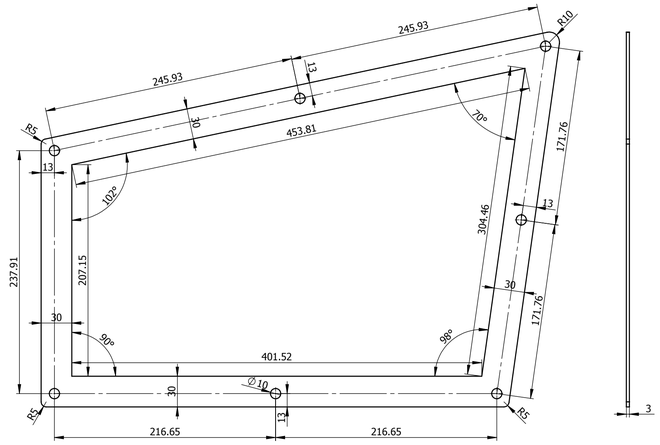

1 NOLU PARÇA
1 ADET
MALZEME DKP

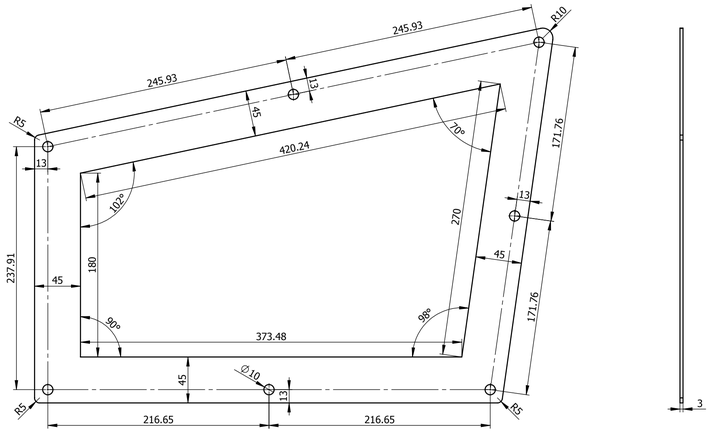

6 NOLU PARÇA
1 ADET
MALZEME LASTİK CONTA

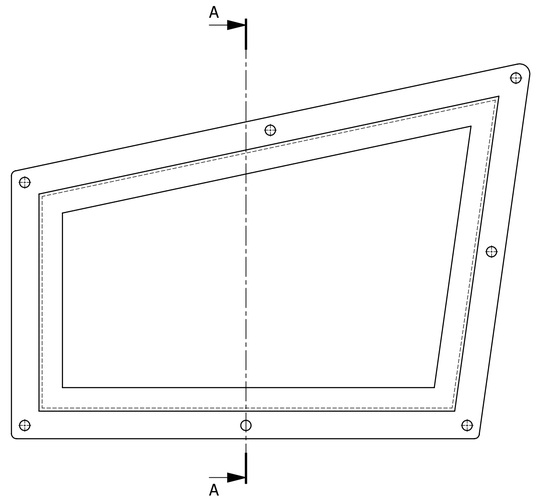

KAYNAKLI BİTMİŞ
ÇERÇVE 1 ADET

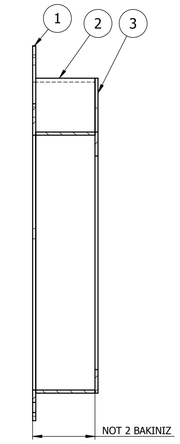

SECTION A-A
SCALE 1 : 3

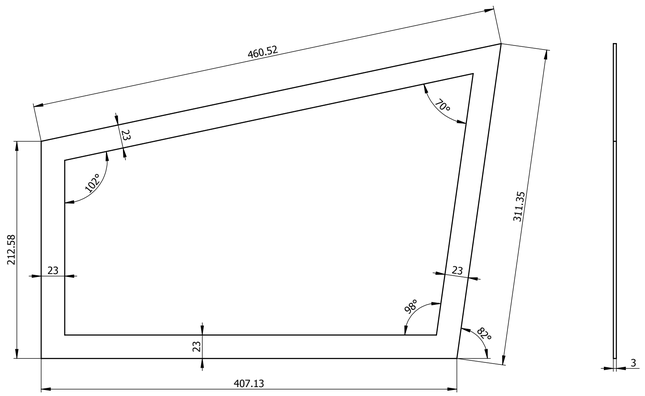

3 NOLU PARÇA
1 ADET
MALZEME DKP

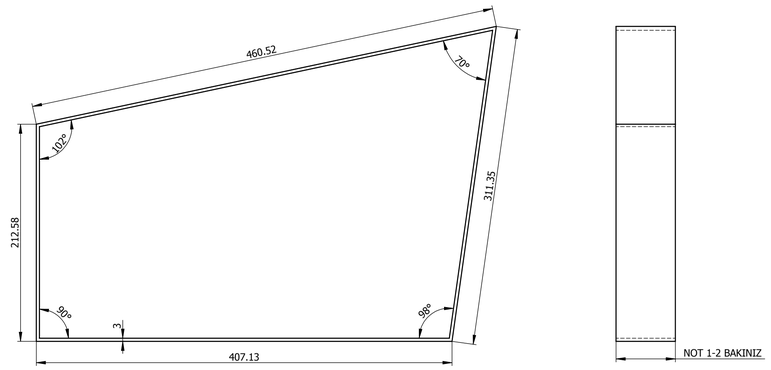

2 NOLU PARÇA
1 ADET
MALZEME DKP

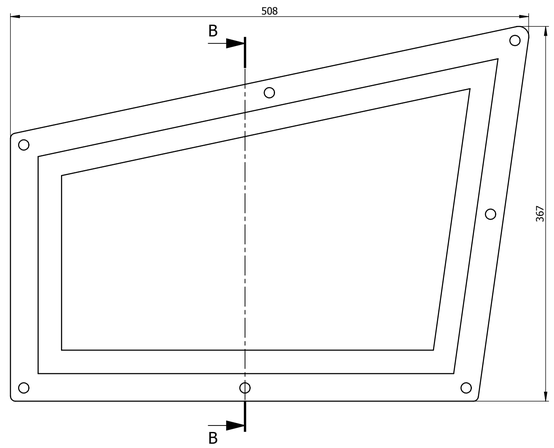

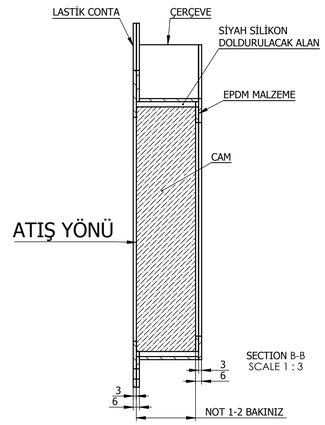

SECTION B-B
SCALE 1 : 3

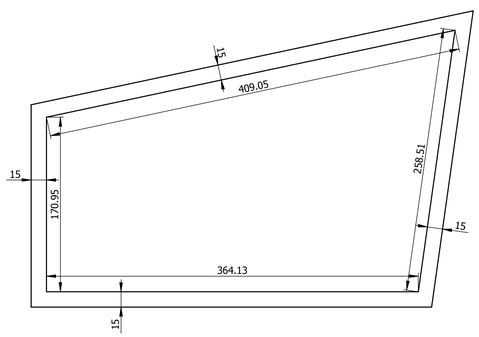

TEK TARAFI YAPIŞKAN OLAN EPDM BANT
KÖŞELERDEN KESİLİP 4 PARÇA HALİNDE ÇERÇEVENİN
İÇ KISMINA YAPIŞTIRLACAKTIR.

4 NOLU PARÇA
1 ADET
MALZEME EPDM

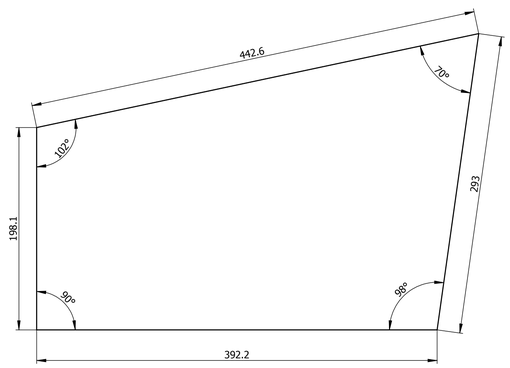

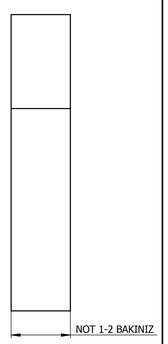

5 NOLU PARÇA
1 ADET
KURŞUN GEÇİRMEZ CAM

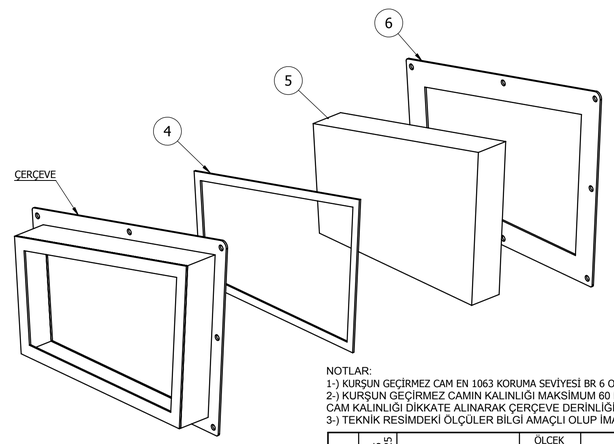

NOTLAR:
1-) KURŞUN GEÇİRMEZ CAM EN 1063 KORUMA SEVİYESİ BR 6 OLACAKTIR.
2-) KURŞUN GEÇİRMEZ CAMIN KALINLIĞI MAKSİMUM 60 MM'Yİ GEÇMEYECEK ŞEKİLDE YAPILACAK,
CAM KALINLIĞI DİKKATE ALINARAK ÇERÇEVE DERİNLİĞİ CAM KALINLIK ÖLÇÜSÜNE GÖRE İMAL EDİLECEKTİR.
3-) TEKNİK RESİMDEKİ ÖLÇÜLER BİLGİ AMAÇLI OLUP İMALAT ÖLÇÜLERİ OLARAK KULLANILAMAZ.

N12 N11 N10	0.1 0.05 0.025	ÖLÇEK	1:3
6.3 3.2 1.6		MALZEME	--
N9 N8 N7	0.8 0.4 0.2	ÇİZEN	
		KONTROL	
N6 N5 N4		ONAY	
50 25 12.5		TARİH	
N3 N2 N1			

K.K.K.
4 ÜNCÜ ANA BAKIM MERKEZİ KOMUTANLIĞI
ANKARA

PARÇANIN ADI	SAYFA
OERLIKON 20 MM TOP KALKAN CAMI ORTA SAĞ YAN	

PARÇA NO	RESİM NO	STOK NO
	2817	9340 KK 054 2007